NITTAN

PR2B-P-009A | 雙紅外線火焰探測器



產品特色

★ PR2B-P-009A 為一款傳統型的火焰探測器，採用雙紅外線(DualIR)來偵測火焰，有效降低誤報率。

★ 適用於大型空間、高天花板建築、體育館、劇院、倉庫、飛機棚、危險品倉庫等(不適用於防爆區域)，在此類環境中，典型感煙或感熱探測器難以有效覆蓋火災偵測。

★ 搭配可調式安裝支架，能靈活安裝於天花板或牆面，空間交度更不受限。

★ 抗衝擊、抗濕氣及抗外部雜訊能力提升。

★ 日本 JFEII 型式認證產品

產品尺寸

前視圖▶

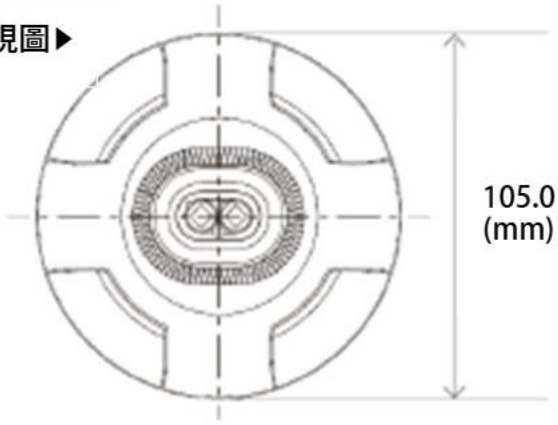

▼側視圖 (PR2B-P-009A with EVA-UB4)

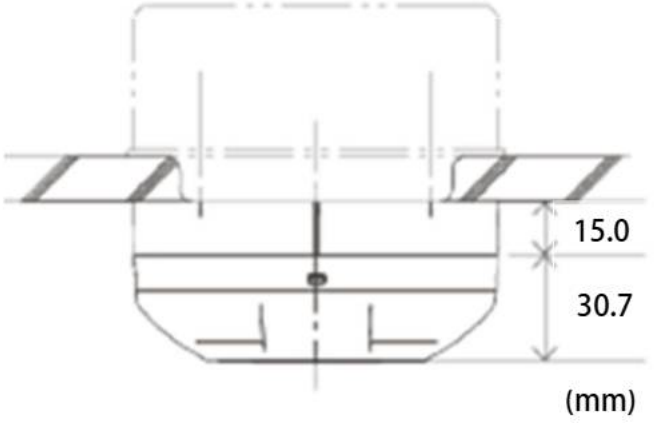

產品規格

類　　型	雙紅外線火警探測器
輸入電壓	DC24V
待機電流	110μA
警報電流	L-C：65mA，P-C：50mA
感應長度	25m - 35m
感光元件視角	100°(±50°) 廣角覆蓋
警報指示器	OMNIVIEW^{TW} 360°
感應方法	雙紅外線波長
工作溫度	-10°C to +50°C
材　　質	PC
重　　量	180g(with Base)
選購配件	MTE：火焰探測器測試裝置
可連接式火警面板	傳統型：1PM,2PD,1PV 定址型：NFU-7000/7000-L

大昇昱企業有限公司
Yes Grand Inc. 值得信賴的消防設備商
TEL：+886-2-2707-1077
FAX：+886-2-2707-1072
EMAIL：grand@yesinc.tw

NITTAN

PR2B-P-009A | 雙紅外線火焰探測器

偵測範圍

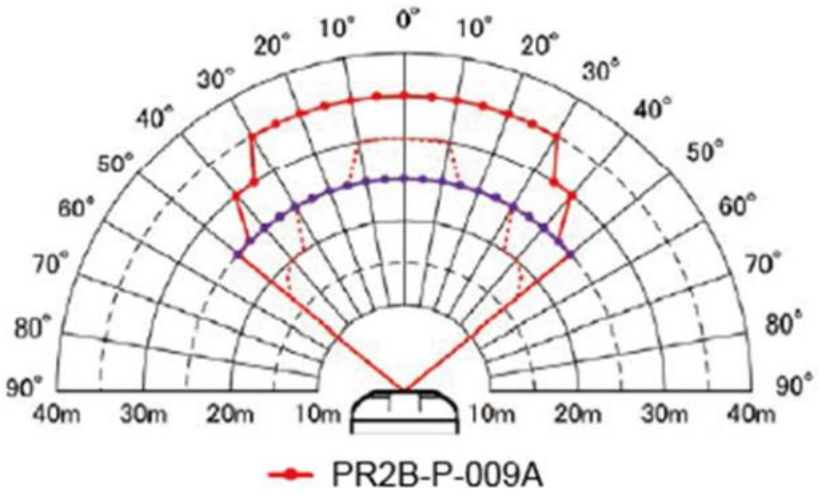

可加購設備

可調式安裝支架▶
FKD-930



▼遮陽罩 RD-14



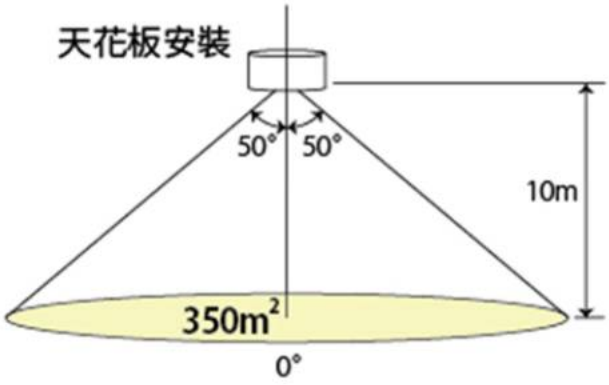

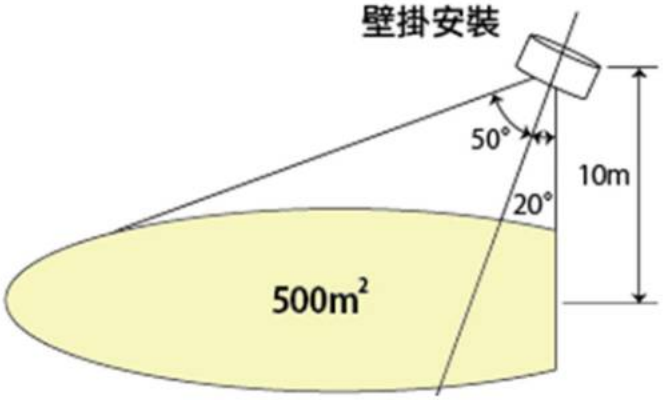

接 線

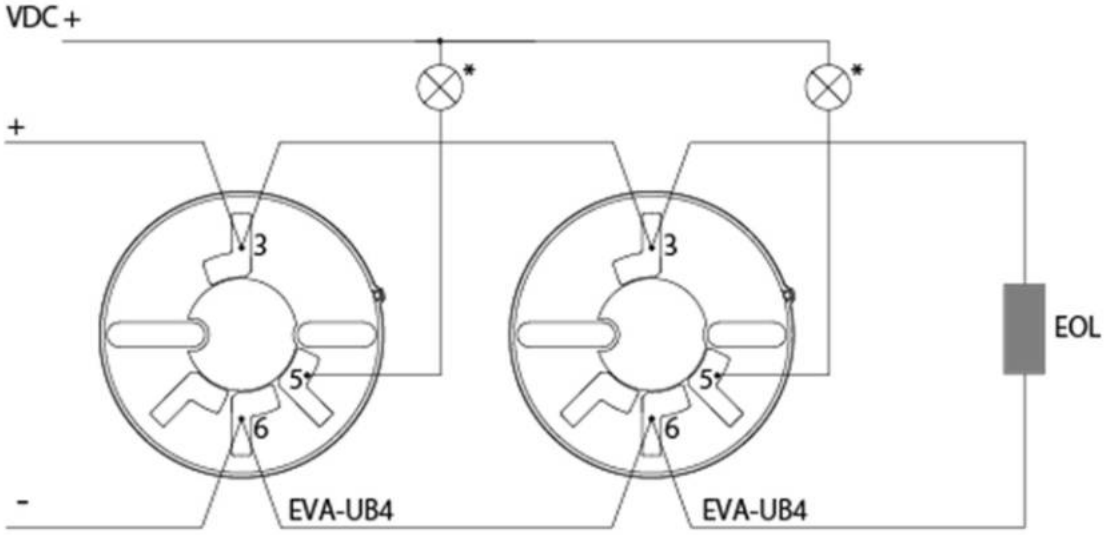

大昇昱企業有限公司
Yes Grand Inc. 值得信賴的消防設備商
TEL：+886-2-2707-1077
FAX：+886-2-2707-1072
EMAIL：grand@yesinc.tw